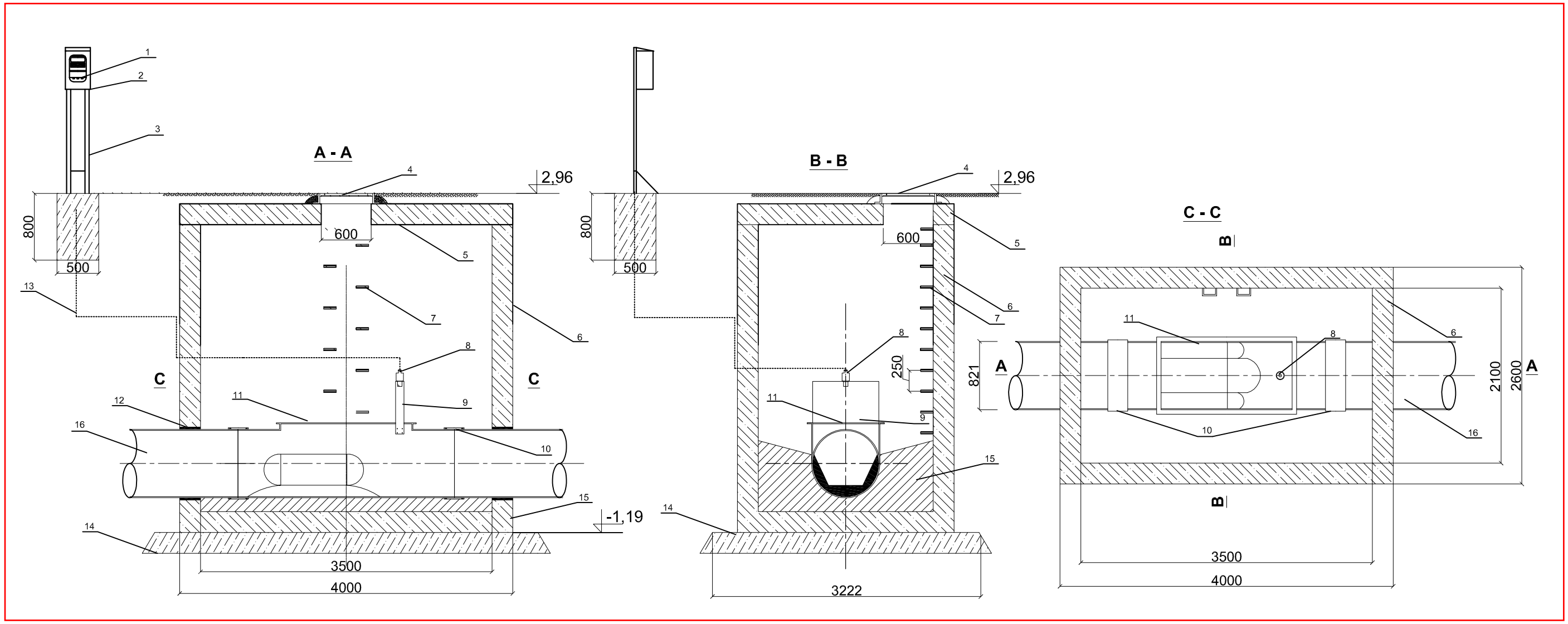

Studnia pomiarowa wraz z korytem
Palmer - Bowlus'a ZPB800

ZESTAWIENIE ELEMENTÓW	
L.p.	***Nazwa elementu***
1	Przetwornik M1600 przepływomierza FLOWBOX
2	Szafka instalacyjna
3	Stojak do zawieszenia szafki instalacyjnej
4	Właz żeliwny DN600
5	Pokrywa betonowa z otworem pod właz DN600
6	Studnia betonowa
7	Stopnie złazowe
8	Czujnik ultradźwiękowy przepływomierza FLOWBOX
9	Uchwyt czujnika ultradźwiękowego
10	Dwukielichowy łącznik GRP DN800 (np. Amitech)
11	Koryto pomiarowe Palmer - Bowlus'a ZPB800
12	Przejście szczelne PP DN800
13	Kabel łączący czujnik z przetwornikiem
14	Beton C12/15
15	Wylewka betonowa C35/45
16	Rura GRP DN800 (np. Amitech)

UWAGA
Schemat studni pomiarowej opracowano na podstawie oferty firmy DI-BOX

POZIOM +/-0.000m = 5m n.p.m.

Rewizja	Opis zmiany	Data	Projektował	Podpis	Sprawdził	Podpis

ZAKŁAD UNIESZKODLIWIANIA ODPADÓW w Szczecinie
SP z o.o.

Inwestor: ZAKŁAD UNIESZKODLIWIANIA ODPADÓW Sp. z o. o
71-504 Szczecin ul. Czesława 9
Inwestycja: Budowa ZTUO dla Szczecińskiego Ob. Metropolitalnego
Nazwa projektu: 103-P-16 ZTUO SZCZECIN
Temat opracowania: 3.1.7.25 Projekt wykonawczy sieci zewnętrzne
-
Tytuł opracowania: Sieci wod-kan na terenie ZTUO
-

Schemat studni pomiarowej
kanalizacja deszczowa
Projekt Powykonawczy

	Nazwisko	Nr uprawnień	Data	Podpis
Projektował:	M.Lenart	BPP. Upr. 186/84	2017-03	
Opracował:	Michał Przyborowski	———	2017-03	
Sprawdził:	D.Filipowska-Barczyk	MAP/0207/POOS/12	2017-03	

Stadium:	Podziałka:	Numer KKS:
PPW	1:50	XXX
Masa [kg]	Materiał:	Numer tomu i zeszytu:
-------	-------	

polteron

Wszelkie prawa autorskie zastrzeżone, ze szczególnym uwzględnieniem przepisów Ustawy o prawie autorskim (Dz. U. Nr 34/52 poz. 234 wraz z późniejszymi zmianami). Każde wykorzystanie, powielanie i rozpowszechnianie możliwe jest za pisemną zgodą ZUO Sp. z o.o., POLTERON Firma Inżynieryjna Sp. z o.o.

Nr rysunku: 103-51-4202-011-01-PP
Arkusz: 1/1

POLTERON Firma Inżynieryjna Spółka z o. o. 30-709 Kraków ul. Stoczniowców 3

FORMAT A3